深圳市艾特艾科技有限公司

样 品 确 认 书

SPECIFICATION

艾特艾科技	客 户 资 料 CUSTOMER's INFORMATION
产品名称：LED 数码显示屏 PRODUCTION NAME: LED DIGITS	客户： CUSTOMER:
产品型号：四位数码管 PRODCTION TYPE: **ATA8041AB**	机型： MODEL NO:
规格摘要：全蓝色 TYPE: **BLUE**	料号： PART NO:

日期：2012-10-29 **DATE: October 29, 2012**	**承办人：** **ISSUEDER:**

客户确认 APPROVED BY
签名：　　日期： SIGN:　　DATE：
结论 RESULT：

确认后请回传 PLEASE RETURN BY ONE COPY

可向您设计，生产各种规格型号的发光二极管、数码管、点阵、背光源、VCD/DVD 驱动 IC、光电应用产品

设计（DESIGN）：陈良英　**检查（CHECKED）：**谢海峰　**批准（APPROVED）：**

深圳市艾特艾科技有限公司　　电话：0755-81451828
地址：深圳市宝安区西乡镇固戍航城大道翻身华丰工业园 A1 座五楼　　传真：0755-81451886

PDF 文件使用 "pdfFactory Pro" 试用版本创建 www.fineprint.cn

深圳市艾特艾科技有限公司

产品说明书

1.　型号（PART NO.）：　　ATA8041AB

2.　说明（Description）：

发光颜色（Emitted Color）：全蓝色

外观颜色（Lens Color）：黑、白两色

外形尺寸（Max Size）：71.60*25.70*8.50

极限参数（Absolute Maximum Ratings）

蓝色（BLUE）

参数（Parameter）	单位（Symbol）	极限值（Maximum Rating）	单位（Unit）
功耗　（Power Dissipation）	Pd	68	mW
脉冲电流（Peak Forward Current）	Ifp	60	mA
直流电流（Continuous Forward Current）	Ifm	20	mA
反向电压（Reverse Voltage）	V_R	5	V
工作温度（Operating Temperature Range）	Topr	-20 → +65	℃
储藏温度（Storage Temperature Range）	Tstg	-20 → +70	℃
静电电压（Static Voltage）	Var	1000	V

*焊接温度（Lead Soldering Temperature）：260℃　for 3 seconds

*当工作温度高于 25℃时，Ifm,Ifp 和 Id 必须降低；电流降低率是-0.36mA/℃（直流驱动），或-0.86mA/℃（脉冲驱动）功耗降低率是-0.75mW/℃。产品的工作电流不能大于对应工作温度条件 Ifm 或 Ifp 的 60%。

For　operation above 25℃，　The Ifm Ifp & Pd must be derated, the Current derating is –0.36mA/℃　for　DC drive and　-0.86mA/℃　for Pulse drive, the power dissipation is　-0.75mW/℃. The product working current must not more than the 60% of the Ifm or Ifp according to the working temperature.

光电特性（Optical-Electrical Characteristic）——→建议使用驱动检测

蓝色（BLUE）

参数（Parameter）	测试条件（Test CONDITING）	单位（Symbol）	Min	Type	Max	单位（Unit）
发光强度　（Luminous Intensity）	I_F=10mA	Iv	68	72	75	Mcd
正向电压　（Forward Voltage）	I_F=10mA	V_F	2．99	-	3．10	V
反向电流　（REVERSE Current）	V_R = 5V	I_R	-	-	100	uA
波长　　（Peak Wavelength）	I_F=10mA	λ_p	460	461	462	nm
带宽　　（Spectral Bandwidth）	I_F=10mA	△λ	-	10	-	nm
查看角度　（View Angle）	I_F=10mA	$2\theta_{1/2}$	-	60	-	**Deg.**

设计（DESIGN）：陈良英　**检查（CHECKED）：**谢海峰　**批准（APPROVED）：**_____

PDF 文件使用 "pdfFactory Pro" 试用版本创建 www.fineprint.cn

深圳市艾特艾科技有限公司

3.结构尺寸（Mechanical Outline）：

(未注尺寸公差 Unspecified Tolerances is: X±0.2　发光颜色：全蓝色

COLOR：**BLUE**

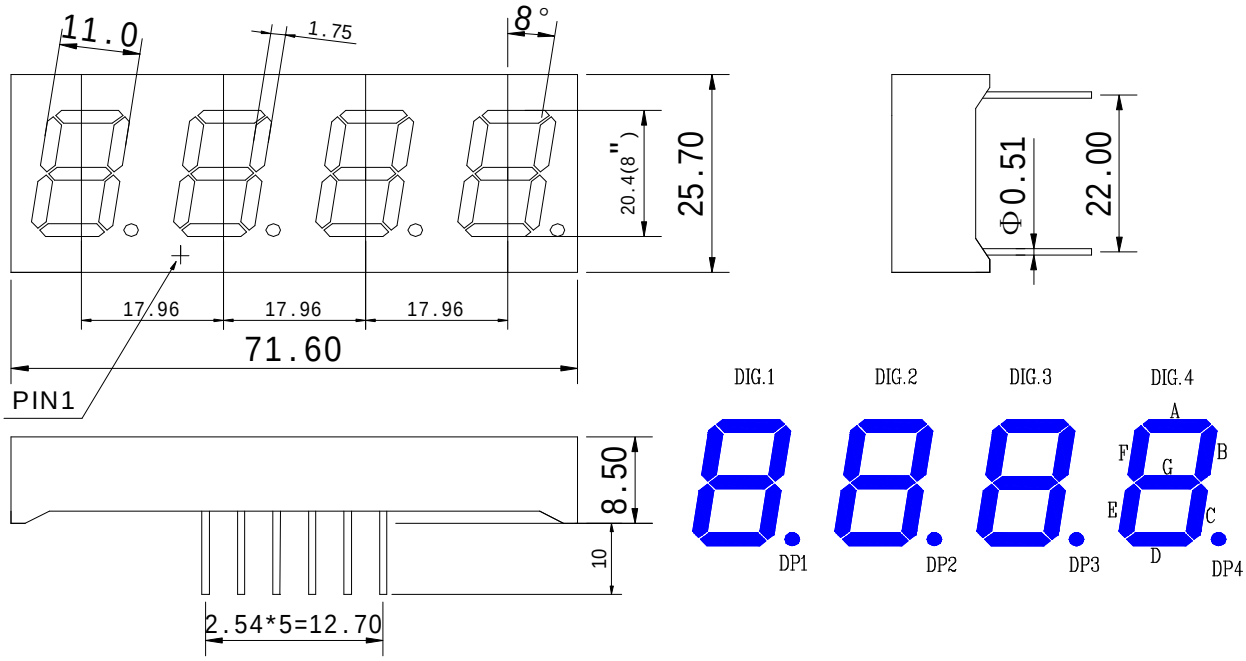

4.电路图（Circuit Diagram）：

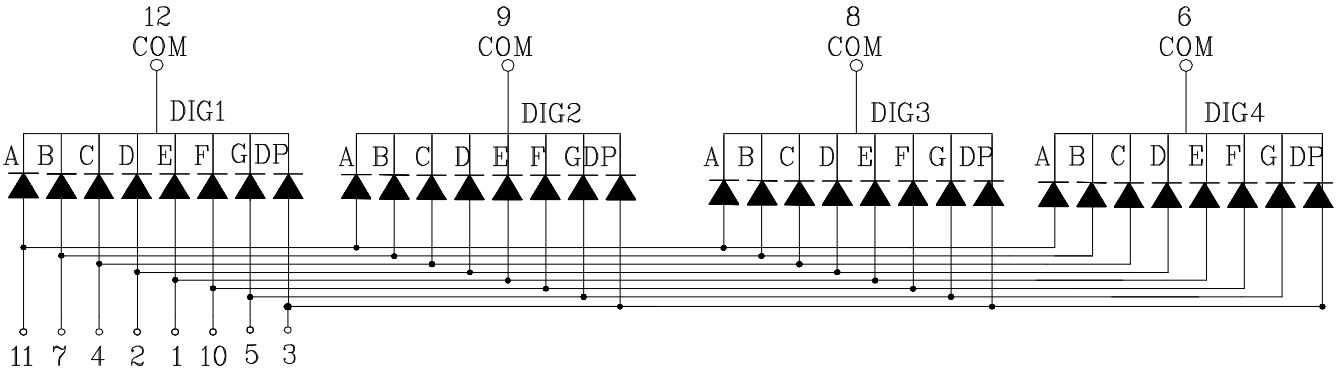

设计（DESIGN）：陈良英　**检查（CHECKED）：**谢海峰　**批准（APPROVED）：**_____

深圳市艾特艾科技有限公司　　电话：0755-81451828

地址：深圳市宝安区西乡镇固戍航城大道翻身华丰工业园 A1 座五楼　　传真：0755-81451886

PDF 文件使用 "pdfFactory Pro" 试用版本创建 www.fineprint.cn

5.保存和焊接条件（Storage & Soldering Conditions）：

l Store with care. Storing the units in bad condition will cause the reflector sheet and decrease it's adhesive power. Storage the products under the condition :temperature (25℃ ± 10℃) and humidity (65℃ RH±20℃RH) our recommendation.	● 注意保存，保存条件不好时，会降低膜片与反射壳（导光板）的粘附力。推荐保存条件为：温度 25℃±10℃ 湿度 65℃RH±20℃RH
l The Soldering Temperature is 260±5℃ and Soldering Time should be less than 3 sec, and soldering iron power should be less than 30W.	● 焊接温度 260℃±5℃，焊接时间小于 3 秒，烙铁功率小于 30W。
l The soldering point should be farther than 1.6mm from boby.	● 焊接点应离产品实体大于 1.6mm。

设计（DESIGN）：陈良英　**检查（CHECKED）：**谢海峰　**批准（APPROVED）：**_____

深圳市艾特艾科技有限公司　　电话：0755-81451828
地址：深圳市宝安区西乡镇固戍航城大道翻身华丰工业园 A1 座五楼　　传真：0755-81451886

PDF 文件使用 "pdfFactory Pro" 试用版本创建 www.fineprint.cn