DRW. NO. KL-6863 | Sheet No. /

記号×数	変 更 内 容 REVISION DESCRIPTION	承認	検図	担当	年・月・日	変更通知書番号
⚠1 × 3	Parts change	T. Sasaki		E. Tsubota	'89・11・8	89-1736
⚠2 × 2	Tolerances change	T. Sasaki		Y. Ohta	'94・3・26	技94-0474
⚠3 × 14	Parts change	T. Sasaki		Y. Nakamura	'94・9・12	技94-1607
⚠4 × 2	Correction	N. Hayakawa		M. Ueno	'97・1・6	技96-4273
⚠5 × —	Redrawn	M. Sato	H. Watanabe	H. Kanazawa	'09・10・8	M119937

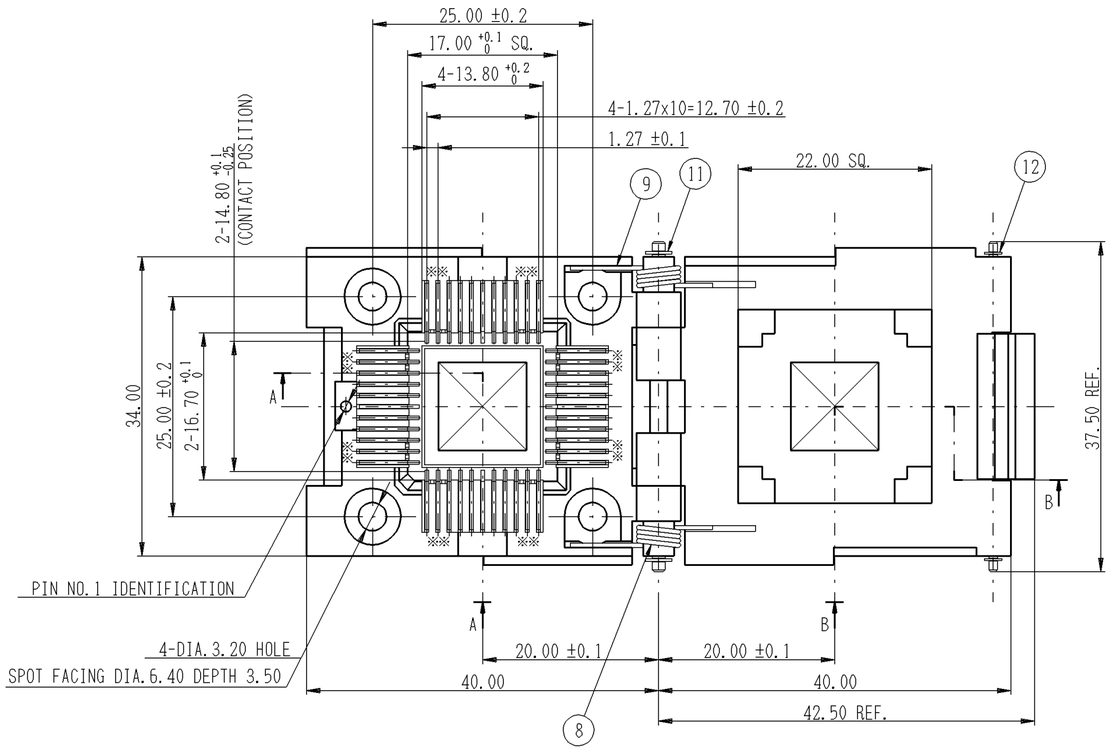

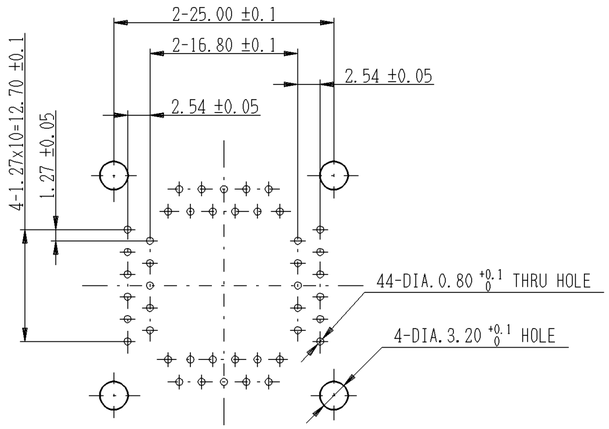

CONTACT & MOUNTING SCREW HOLE PATTERN
Pattern shown looking down through top of socket
プリント板穴あけ寸法図（表面より透視）

SPECIFICATION : 性 能

1. INSULATION RESISTANCE: 1000M ohm or more at 500VDC.
   絶縁抵抗 : DC500Vで測定し、1000M ohm以上のこと。
2. DIELECTRIC WITHSTANDING VOLTAGE: 700VAC for one minute.
   耐 電 圧 : AC700Vを1分間印加して、異常の無いこと。
3. CONTACT RESISTANCE: 30m ohm or less at 20mV or less (initial).
   接触抵抗 : 開放端電圧20mV以下で測定し、初期状態にて30m ohm以下のこと。
4. OPERATION TEMPERATURE: 使用温度：-55deg.C～+170deg.C
5. CONTACT FORCE: 0.294N - 0.980N(30gf - 100gf) within contact travel distance between 0.20mm - 0.60mm for each individual contact.
   接 触 力 : 1ピン当たり最小変位 0.20mmにて0.294N(30gf)以上。
   1ピン当たり最大変位 0.60mmにて0.980N(100gf)以下。

Note: 注記

※ marked 16 alignment walls are higher than the other walls.
※印セパレータ両端各2枚計16枚は上面面一とし、異形状である。

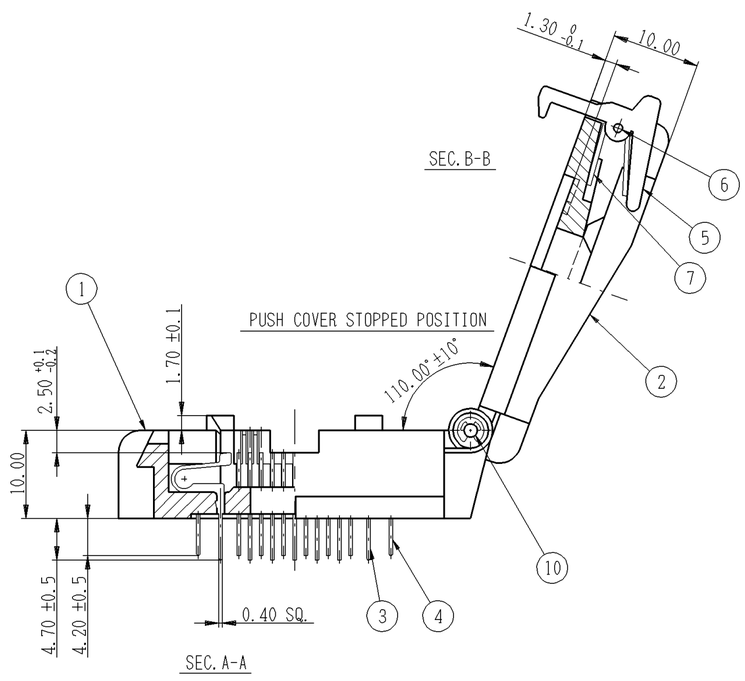

SEC.A-A

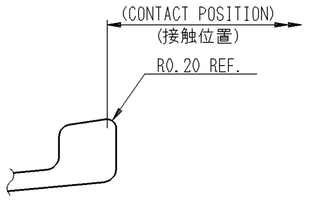

CONTACT TIP DETAIL(S=FREE)
接触部詳細図(S=FREE)

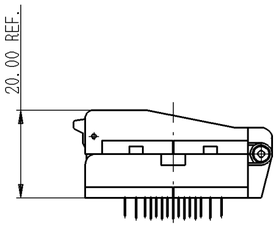

SIDE VIEW (S=FREE)

ITEM	DESCRIPTION		QNT.	MATERIAL	CONTENT	PART IDENT
12	E-SHAPE LOCKING RING		2	E 0.8	———	COMMERCIAL PRODUCT
11	E-SHAPE LOCKING RING		2	E 1.2	———	COMMERCIAL PRODUCT
10	P SHAFT	-91	1	SUS DIA.1.5 L=34.5	———	SL-12607
9	COIL SPRING-20	-B	1	SUS	———	SM-11503
8		-A	1			
7	COIL SPRING IC-51-40		1	SUS	———	SM-10439
6	P SHAFT	-92	1	SUS DIA.1.0 L=34.5	———	SL-12607
5	SNAP SEGMENT	-03	1	PES(GF)	BLACK	SM-10971
4	CONTACT 298-1	-B	22	BeCu t0.4	Ni-Au PL. (CLASS B)	SM-11027
3		-A	22			
2	IC51-0444-400	PUSH COVER	1	PES(GF)	BLACK	SL-8362
1		INSULATOR	1			SL-8361

部品番号	部 品 名		個 数	材質・寸度	記 事	分解図番号
12	E形止め輪		2	E 0.8	———	市 販 品
11	E形止め輪		2	E 1.2	———	市 販 品
10	P シャフト	-91	1	SUS DIA.1.5 L=34.5	———	SL-12607
9	コイルばね-20	-B	1	SUS	———	SM-11503
8		-A	1			
7	コイルばね IC-51-40		1	SUS	———	SM-10439
6	P シャフト	-92	1	SUS DIA.1.0 L=34.5	———	SL-12607
5	ストッパ	-03	1	PES(GF)	黒 色	SM-10971
4	コンタクト 298-1	-B	22	BeCu t0.4	Ni-Au めっき (B 級)	SM-11027
3		-A	22			
2	IC51-0444-400	押え板	1	PES(GF)	黒 色	SL-8362
1		絶縁基板	1			SL-8361

Please consult factory to verify latest revision N091015

TOLERANCES: ±0.3
Unless otherwise specified

尺度 SCALE	2/1	承認 APP.	承認 APP.	検図 CHK.	製図 DRW.	設計 DSGN.
単位 DIMENSION	mm		'97・1・6	'97・1・6	'97・1・6	'84・3・16
三角図法 3RD. ANGLE PROJECTION			N. Hayakawa	E. Tsubota	M. Ueno	Y. Egawa

山一電機株式会社 YAMAICHI ELECTRONICS Co.,Ltd.

分類 (CLASS)

名称 (TITLE) IC51-0444-400

図番 (DRW. NO.) KL-6863 | Sheet No. / | REV. K

A2-ED005-01-07