DRW. NO. KL-8515-1 | Sheet No. ⚠/

CONFIDENTIAL

| 記号×数 | 変 更 内 容 REVISION DESCRIPTION | 承認 | 検図 | 担当 | 年・月・日 | 変更通知書番号 |
|---|---|---|---|---|---|---|
| ⚠ × 2 | REDRAWN | Y. Kato | —— | Y. Nakaoka | '93・2・19 | 技93-0328 |
| ⚠ × 9 | PARTS CHANGE | T. Sasaki | —— | Y. Nakamura | '94・10・12 | 技94-1816 |
| ⚠ × 2 | CORRECTION | K. Uratsuji | K. Uratsuji | T. Oikawa | '08・6・25 | M116540 |
| ⚠ × 3 | CORRECTION | H. Sagano | H. Sato | S. Usuba | '15・02・16 | M129079 |
| ⚠ × | | | | | ' ・ ・ | |

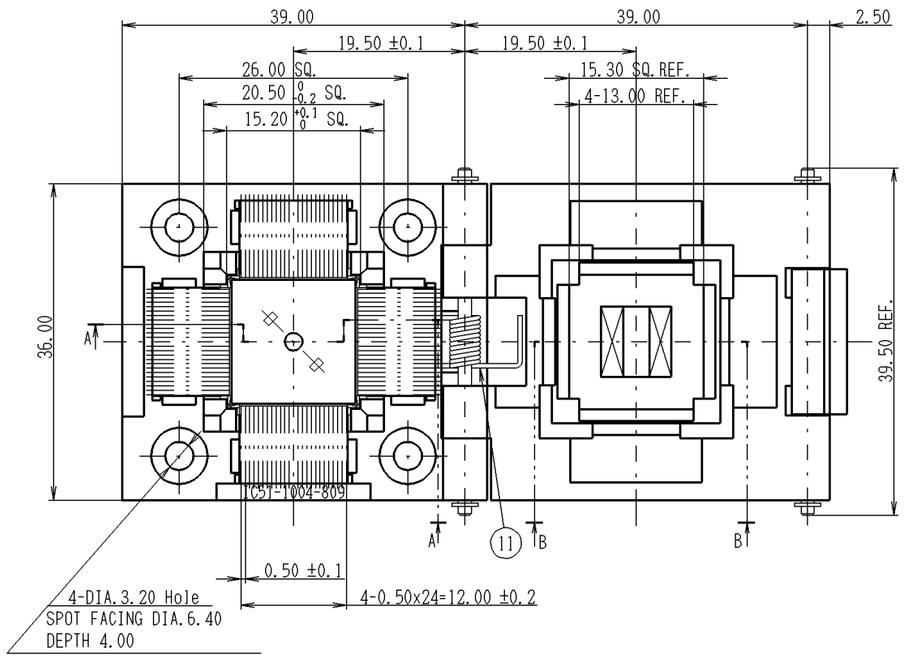


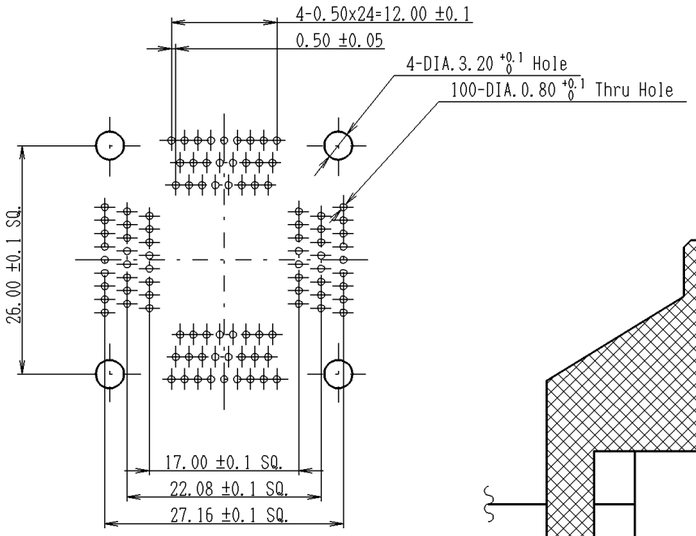


プリント板穴あけ寸法図(表面より透視)
CONTACT & FIXING SCREW HOLE PATTERN.
Pattern shown looking down through top of socket.

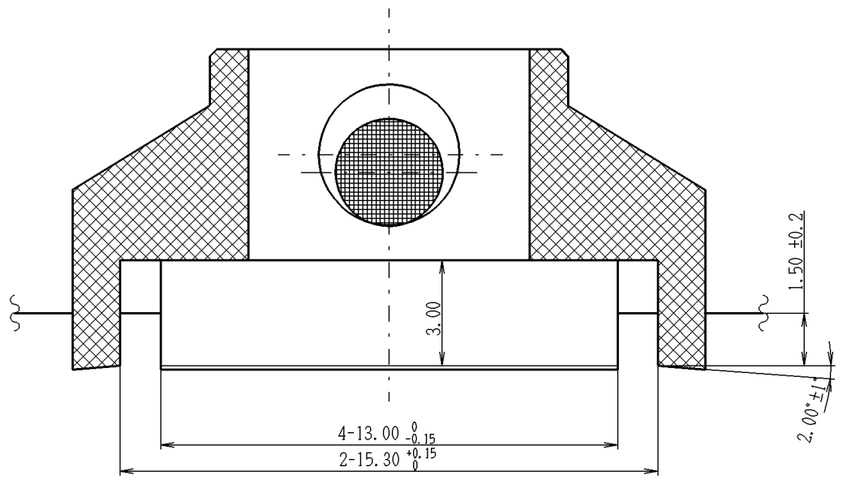





接触位置詳細図（S=10/1)
Contact Tip Detail

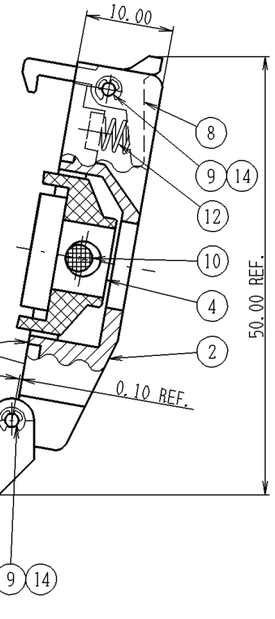





名称構成 ： ORDERING CODE

IC 51 - 1004 - 809

| | |
|---|---|
| 設計順位 | DESIGN NUMBER |
| コンタクト方向表示 | CONTACT DIRECTION |
| ソケット芯数 | SOCKET PIN COUNT |
| シリーズ名 | SERIES DESCRIPTION NUMBER |
| ICソケット総称 | IC SOCKET |

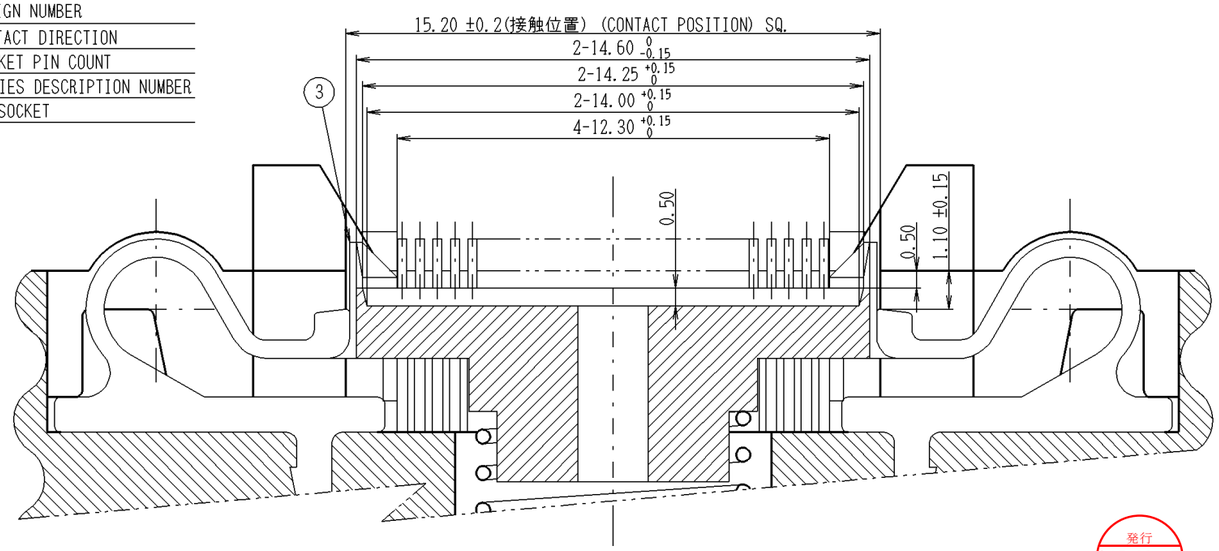


C部詳細図（IC位置決め及び押え部）（S=FREE)
DETAIL C (Detail dimension of IC POSITIONING BACE or MOVING PART)

| ITEM 部品番号 | DESCRIPTION 部 品 名 | | QNT. 個数 | MATERIAL 材質・寸度 | CONTENT 記 事 | PART IDENT 分解図番号 |
|---|---|---|---|---|---|---|
| 14 | E-SHAPE LOCKING LING | | 4 | SUS E1.2 | —— | COMMERCIAL PRODUCT |
| 13 | COIL SPRING | -39 | 1 | SUS DIA.0.5 | —— | SM-11789 |
| 12 | | -11 | 1 | SUS DIA.0.3 | —— | SM-11332 |
| 11 | | -23 | 1 | SUS DIA.0.5 | —— | SM-11581 |
| 10 | M-SHAFT | -78 | 1 | BS DIA.3.0 L=34.0 | Ni-PL. | SL-7575 |
| 9 | P-SHAFT | -54 | 2 | SUS DIA.1.5 L=36.5 | —— | SL-12607 ⚠ |
| 8 | SNAP SEGMENT | -26 RW | 1 | PPS | BLACK | SL-9531 |
| 7 | CONTACT 494 | -C | 36 | BeCu t0.25 | Ni-Au PL. (CLASS B) | SM-11567 |
| 6 | | -B | 32 | | | |
| 5 | | -A | 32 | | | |
| 4 | IC51-1004-809 | MOVING PART | 1 | PES(GF) | BLACK | SL-10262 |
| 3 | | POSITIONING BASE | 1 | PEI(GF) | | SL-10261 |
| 2 | | PUSH COVER | 1 | PES(GF) | | SL-10260 |
| 1 | | INSULATOR | 1 | | | SL-10259 |

性 能 ： SPECIFICATION

1. 絶縁抵抗 ： DC100Vで測定し、1,000M ohm以上のこと。
   INSULATION RESISTANCE : 1,000M ohm or more at 100VDC.
2. 耐 電 圧 :AC100Vを1分間印加して、異常の無いこと。
   DIELECTRIC WITHSTANDING VOLTAGE : 100VAC for one minute.
3. 接触抵抗 ： 測定電流10mA、開放端電圧20mV以下で測定し、30m ohm以下のこと。(初期値)
   CONTACT RESISTANCE : 30m ohm or less with current and voltage lower than 10mA, 20mV. (initial)
4. 使用温度 :-55deg.C～+170deg.C
   OPERATION TEMPERATURE : -55deg.C - +170deg.C
5. 接 触 力 ： 1ピン当たり最小変位0.2mmにて 0.294N (30gf) 以上。
   1ピン当たり最大変位0.8mmにて 1.96N (200gf) 以下。
   CONTACT FORCE : 0.294 - 1.96N (30gf - 200gf) within contact travel distance:between 0.2～0.8mm for each individual contact.

発行 '15.02.17 山一電機㈱

指定外寸法公差 TOLERANCES ±0.3
Unless Otherwise Specified

山一電機株式会社 YAMAICHI ELECTRONICS Co.,Ltd.

分類 (CLASS) VQFP-p0.5-100P

名称 (TITLE) IC51-1004-809

図番 (DRW.NO.) KL-8515-1

Sheet No. ⚠/

REV. L

| 尺度 SCALE | 2/1 | 承認 APP. | 承認 APP. | 検図 CHK. | 製図 DRW. | 設計 DSGN. |
|---|---|---|---|---|---|---|
| 単位 DIMENSION | mm | ' ・ ・ | '94・10・12 | '94・10・12 | '94・10・12 | '87・8・26 |
| 三角図法 3RD.ANGLE PROJECTION | | | T. Sasaki | K. Takahashi | H. Watanabe | S. Abe |

A2-ED005-01-07