導電性高分子ハイブリッドアルミ電解コンデンサ
CONDUCTIVE POLYMER HYBRID ALUMINUM ELECTROLYTIC CAPACITORS

PFV/PZF

PFV / PZF シリーズ SERIES

125℃ 4,000時間品
125℃ 4,000 hours

AEC-Q200

RoHS Compliance



PFV　PZF

◆規格表／SPECIFICATIONS

項 目 Items	特 性 Characteristics
カテゴリ温度範囲 Category Temperature Range	−55～+125℃
定格電圧範囲 Rated Voltage Range	25 ～ 80Vdc
静電容量許容差 Capacitance Tolerance	±20% (20℃, 120Hz)
漏れ電流 Leakage Current (MAX)	I=0.01CV又は3μAのいずれか大なる値以下 (定格電圧印加2分後) I=0.01CV or 3μA whichever is greater. (After 2 minute) I=漏れ電流(μA) I = Leakage Current　C=静電容量(μF) C = Capacitance　V=定格電圧(Vdc) V = Rated Voltage
損失角の正接(tanδ) Dissipation Factor (MAX)	定格電圧(Vdc) Rated Voltage: 25 / 35 / 50 / 63 / 80 tanδ: 0.14 / 0.12 / 0.10 / 0.09 / 0.08 (20℃, 120Hz)
耐久性 Endurance	125℃中で4000時間定格電圧(定格リプル重畳)印加後、下記の規格を満足すること。 After applying rated voltage with rated ripple current for 4000 hours at 125℃, the capacitors shall meet the following Criteria.
高温高湿負荷 Biased Humidity	85℃、85% RH中で2000時間定格電圧印加後、下記の規格を満足すること。 After applying rated voltage for 2000 hours at 85℃ and humidity of 85%, the capacitors shall meet the following Criteria.
規格 Criteria	静電容量変化率 Capacitance Change: 初期値の ±30%以内 Within ±30% of the initial value. 損失角の正接 Dissipation Factor: 規定値の 200%以下 Not more than 200% of the specified value. 等価直列抵抗 ESR: 規格値の 200% 以下 Not more than 200% of the specified value. 漏れ電流 Leakage Current: 規格値以下 Not more than the specified value.
低温特性 Low Temperature Stability (インピーダンス比) Impedance Ratio (MAX)	Z(−25℃) / Z(+20℃) ≦ 1.5 (100kHz) Z(−55℃) / Z(+20℃) ≦ 2.0

◆呼称方法／PART NUMBER

□□□	PFV/ PZF	□□□□□	M	□□□	□□	φDxL
定格電圧 Rated Voltage	シリーズ名 Series	静電容量 Capacitance	静電容量許容差 Capacitance Tolerance	副記号 Option	リード加工記号 Lead Forming	ケースサイズ Case Size

◆リプル電流補正係数／ MULTIPLIER FOR RIPPLE CURRENT

周波数 (Hz) Frequency f	100 ≦ f < 1k	1k ≦ f < 10k	10k ≦ f < 20k
係数 Coefficient	0.05	0.30	0.70
周波数 (Hz) Frequency f	20k ≦ f < 50k	50k ≦ f < 100k	100k ≦ f
係数 Coefficient	0.80	0.90	1.00

◆表示／MARKING

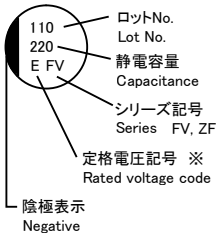

※電圧記号 Voltage Code

定格電圧 Rated Voltage (Vdc)	25	35	50	63	80
電圧記号 Voltage Code	E	V	H	J	K

◆寸法図／DIMENSIONS

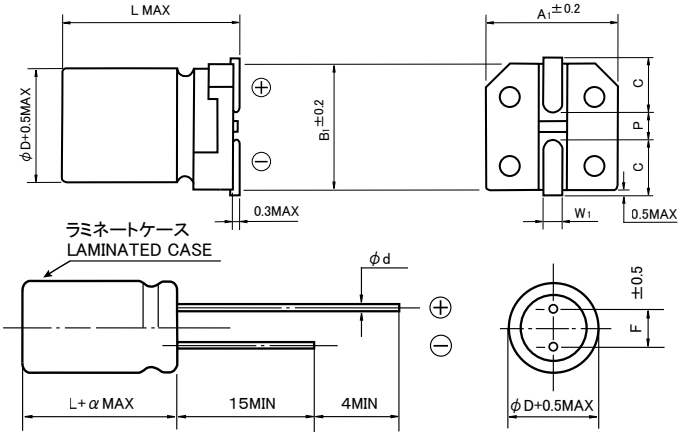

(mm)

φD	L	A1	B1	C	W1	P
6.3	6.1	6.6	6.6	2.7	0.5~0.8	1.8
6.3	8	6.6	6.6	2.7	0.5~0.8	1.8
8	10.5	8.3	8.3	2.9	0.8~1.1	3.1
10	10.5	10.3	10.3	3.2	0.8~1.1	4.5

(mm)

φD	L	F	φd	α
8	9	3.5	0.6	1.5
10	9	5.0	0.6	1.5

◆標準品一覧表／STANDARD SIZE

定格電圧 Rated Voltage (Vdc)	静電容量 Capacitance (μF)	外形寸法 Size φD X L(mm)		等価直列抵抗 ESR (mΩ MAX, 100kHz)		定格リプル電流 Rated Ripple Current (mA rms / 125℃, 100kHz)	許容リプル電流 Permissible Ripple Current (mA rms)	
		PFV seris (SMD)	PZF series (Radial Lead type)	20℃	−40℃		125℃, 100kHz	100℃, 100kHz
25	56	6.3×6.1	−	50		1170	1490	2110
	100	6.3×8	−	30		1810	2320	3290
	220	8×10.5	8×9	27		2070	2650	3760
	330	10×10.5	10×9	20		2590	3320	4700
35	47	6.3×6.1	−	60		1170	1490	2110
	68	6.3×8	−	35		1810	2320	3290
	150	8×10.5	8×9	27		2070	2650	3760
	270	10×10.5	10×9	20		2590	3320	4700
50	22	6.3×6.1	−	80		970	1240	1760
	33	6.3×8	−	40		1430	1820	2580
	68	8×10.5	8×9	30		1620	2070	2930
	100	10×10.5	10×9	28		2070	2650	3760
63	10	6.3×6.1	−	120		910	1160	1640
	22	6.3×8	−	80		1170	1490	2110
	33	8×10.5	8×9	40		1430	1820	2580
	56	10×10.5	10×9	30		1810	2320	3290
80	22	8×10.5	8×9	45		1430	1820	2580
	27	8×10.5	8×9	45		1430	1820	2580
	39	10×10.5	10×9	35		1550	1990	2820
	47	10×10.5	10×9	35		1700	2180	3090

◆温度係数／TEMPERATURE COEFFICIENT FOR RIPPLE CURRENT

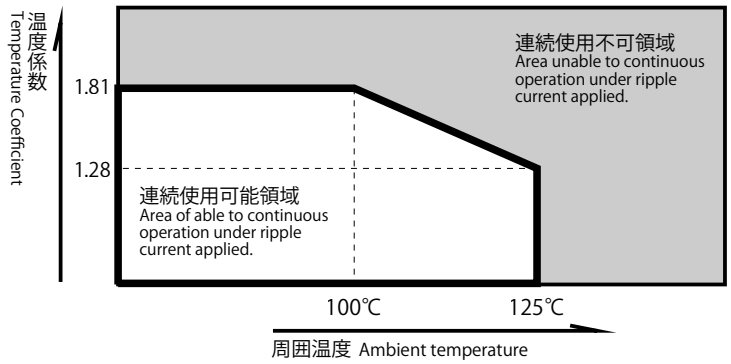

温度 Temperature T (℃)	T ≦ 100	105	110	115	125
係数 Coefficient (I_{MAX}/I_0)	1.81	1.72	1.62	1.52	1.28

温度係数 I_{MAX}/I_0 : 定格リプル電流 (I_0) を超えて連続印加可能なリプル電流最大値 (I_{MAX}) を示す係数。寿命推定時間は寿命計算式に従う。

Temperature Coefficient I_{MAX}/I_0 : Coefficient indicating the maximum permissible ripple current (I_{MAX}) that can be continuously applied beyond the rated current (I_0). Estimated lifetime complies with our lifetime calculation formula.