molex **SALES PACKAGING SPECIFICATION**

LANGUAGE
JAPANESE
ENGLISH

1．製品名称／PRODUCT NAME：0.5 FPC CONN. E/O H=1.3 EMBOSSED TAPE PACKAGING
製品番号／PART NUMBER： ５１２９６－＊＊３３
５１２９６－＊＊９３
５１２９６－＊＊９４
５１２９６－９６＊＊
（＊＊は極数を示す）
（＊＊ IS CIRCUITS SIZE）

2．標準梱包数／STANDARD PACKAGING QUANTITY

極　数 CKT. SIZE	キャリア テープ幅　(mm) CARRIER TAPE WIDTH (mm)	1 リール中の製品数 QTY. PER REEL	外装カートン SHIPPING CARTON	
			梱包リール数 NUMBER OF REELS	製品数 QUANTITY
8	16	3,000	8 (4)	24,000 (12,000)
12	24	3,000	6 (3)	18,000 (9,000)
14				
18				
34	32	3,000	4 (2)	12,000 (6,000)
40	44	3,000	3 (1)	9,000 (3,000)
45				
50				
54				
60	56	3,000	3 (1)	9,000 (3,000)

注：（　）内の数は、少量出荷用カートンを用いた場合の梱包数。
NOTE:"( )"NUMBERS ARE APPLICABLE FOR SMALL LOT. SHIPMENT.

REV.	L			
SHEET	1～2			

REVISE ON PC ONLY

REV.	DESCRIPTION
L	REVISED J2014-1538 2014/04/10 T.NAKAGAWA

TITLE:
５１２９６梱包仕様書
SALES PACKAGING SPEC. FOR 51296

THIS DOCUMENT CONTAINS INFORMATION THAT IS PROPRIETARY TO MOLEX INC. AND SHOULD NOT BE USED WITHOUT WRITTEN PERMISSION

DESIGN CONTROL	STATUS	WRITTEN BY:	CHECKED BY:	APPROVED BY:	DATE: YR/MO/DAY
J		Y.TOKUZONO	T.HARUYAMA	N.UKITA	2009/06/01

３．カートン外形参考寸法／CARTON OUTER DIMENSIONS (REFERENCE PURPOSE ONLY)　　単位／UNIT: mm

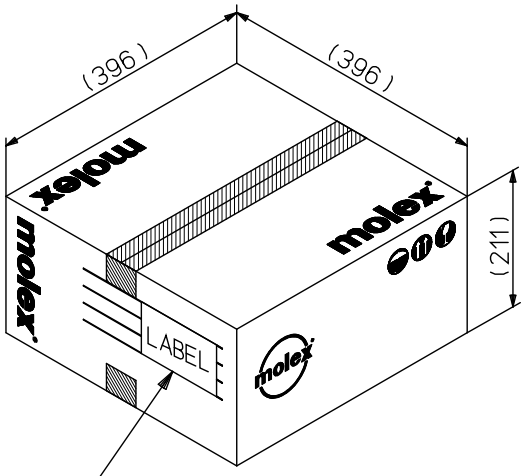

カートンラベル
CARTON LABEL
(製品型番，数量，ロットNO．表示)
INDICATION OF PART No., QUANTITY, LOT No.

標準カートン
STANDARD CARTON

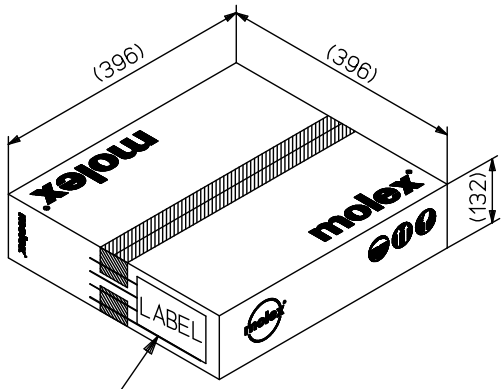

カートンラベル
CARTON LABEL
(製品型番，数量，ロットNO．表示)
INDICATION OF PART No., QUANTITY, LOT No.

少量出荷用カートン
FOR SMALL LOT. SHIPMENT