1．製品名称／PRODUCT NAME：PICOBLADE 1.25 DIP R/A ASSY
製品番号／PART NUMBER：５３０４８－＊＊１０、５３０４８－＊＊５０、５３０４８－＊＊６０
５３０４８－８６＊＊、
（＊＊は極数を示す）
（＊＊ SHOWS CIRCUITS SIZE.）

2．標準梱包数／STANDARD PACK QUANTITY

極　数 CKT. SIZE	プラスチックトレイ(15升) PLASTIC TRAY (15 POCKETS)	内装カートン PRIMARY CARTON		外装カートン SHIPPING CARTON
	1 トレイ製品数 QTY. IN ONE TRAY	トレイ枚数 NUMBER OF TRAYS	製品数 QUANTITY	製品数(内装カートン×4) QUANTITY (PRIMARY CARTON X4)
2	2,500	2	5,000	20,000
3	2,500	2	5,000	20,000
4	2,500	2	5,000	20,000
5	2,000	2	4,000	16,000
6	1,000	2	2,000	8,000
7	1,000	2	2,000	8,000
8	1,000	2	2,000	8,000
9	1,000	2	2,000	8,000
10	1,000	2	2,000	8,000
11	1,000	2	2,000	8,000
12	1,000	2	2,000	8,000
13	500	2	1,000	4,000
14	500	2	1,000	4,000
15	500	2	1,000	4,000

THIS DOCUMENT CONTAINS INFORMATION THAT IS PROPRIETARY TO MOLEX ELECTRONIC TECHNOLOGIES, LLC AND SHOULD NOT BE USED WITHOUT WRITTEN PERMISSION

3．カートン外形参考寸法／CARTON OUTER DIMENSIONS (REFERENCE PURPOSE ONLY)　　単位／UNIT: mm

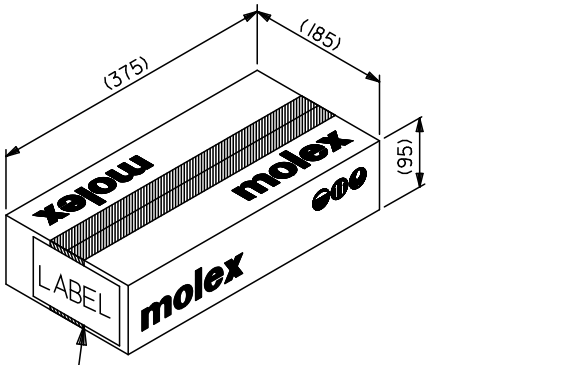

現品票
PART IDENTIFICATION LABEL
（製品型番，数量，ロットNO。表示）
INDICATION OF PART No., QUANTITY, LOT No.

内装カートン
PRIMARY CARTON

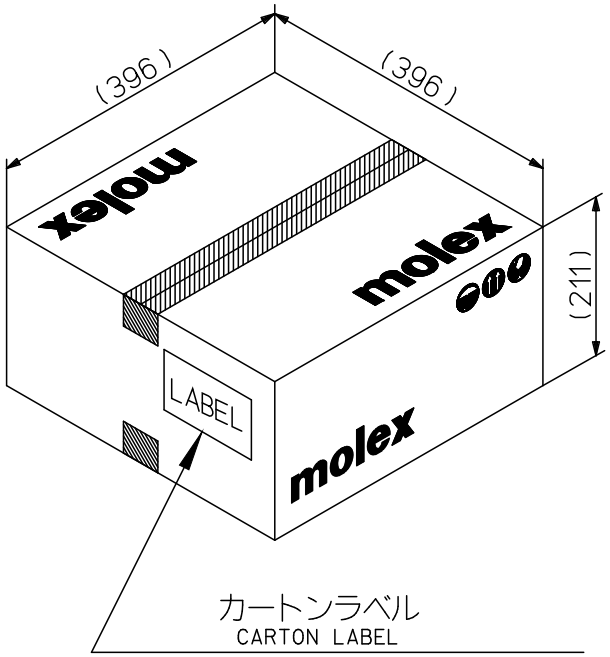

カートンラベル
CARTON LABEL
（製品型番，数量，ロットNO。表示）
INDICATION OF PART No., QUANTITY, LOT No.

外装カートン
SHIPPING CARTON

4．注記／NOTE

輸送中に製品同士の絡みが発生する場合があります。その場合はピンを曲げない様、取り扱いには注意して下さい。

Disentangle the connectors carefully for the solder tails not to be bent if they have tangled each other in transportation.

THIS DOCUMENT CONTAINS INFORMATION THAT IS PROPRIETARY TO MOLEX ELECTRONIC TECHNOLOGIES, LLC AND SHOULD NOT BE USED WITHOUT WRITTEN PERMISSION

REVISION DESCRIPTION	REMOVED OBSOLETED PART NUMBER AS PER PCN#512606.			SALES PACKAGING SPEC. FOR 53048			
CHANGE NO.	764691764691						
REVISED BY	RAVINR1	DATE	2023/09/13	DOC TYPE	DOC TYPE DESCRIPTION	DOC PART	SERIES
REV APPR BY		DATE	2023/10/13	PS	ENGINEERING SPECIFICATION WORD	001	53048
INITIAL RELEASE				CUSTOMER	DOCUMENT NUMBER	REVISION	SHEET
INITIAL DRWN	YTOKUZONO	DATE	2014/07/30	GENERAL MARKET	SPK-53048-001	E1	2 OF 2
INITIAL APPR	HHIRATA	DATE	2014/07/31				