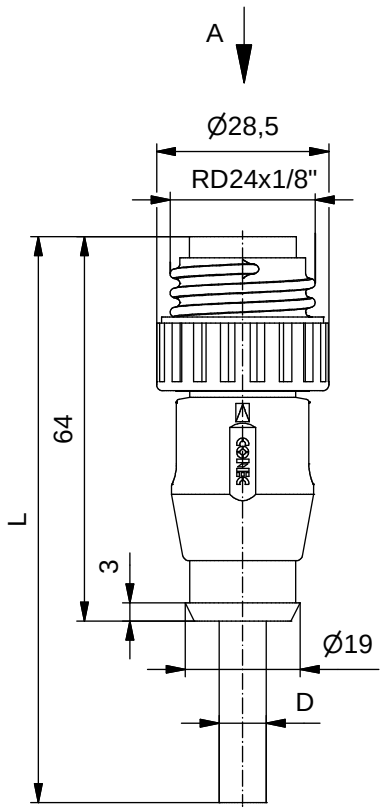

Technische Daten:

Bemessungsspannung: IEC 60664-1	300 V
Strombelastbarkeit: IEC 60512-3	13 A bei 40°C
Isolationswiderstand: IEC 60512	>=100 MΩ
Verschmutzungsgrad: IEC 60664-1	3/2
Schutzart: IEC 60529	IP 67, im verschraubten Zustand
Umgebungstemperatur:	-25°C ... +80°C
Steckzyklen: IEC 60512-9a	>=100

Werkstoffe:

Kontaktmaterial:	CuZn
Kontaktoberfläche:	Ni, Ag gal.
Kontaktträger:	PA GF, UL 94
Überwurfschraube:	PA GF, UL 94
Griffkörper:	TPU, UL 94, grau

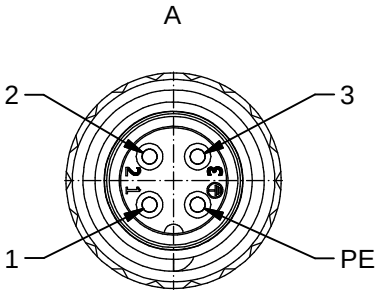

Kontaktbelegung:

1	braun
2	blau
3	schwarz
PE	grün-gelb

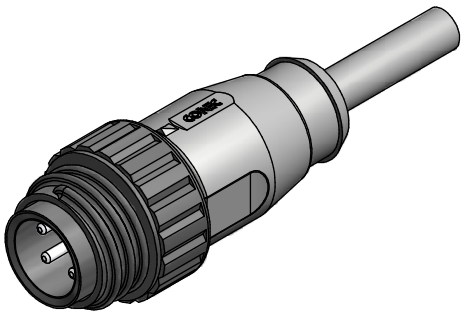

Art.-Nr.:	Bezeichnung:	Länge L:	Kabel:
41-51004	SAL - 24 - RS3PE - 2 / A3	2m	PVC, UL 2464, grau, 4x1,5mm², LiYY Kabel: 781-A38400
41-51005	SAL - 24 - RS3PE - 3 / A3	3m	
41-51006	SAL - 24 - RS3PE - 5 / A3	5m	
41-51007	SAL - 24 - RS3PE - 10 / A3	10m	
41-xxxxx	SAL - 24 - RS3PE - ... / A3	x	

D siehe Datenblatt Kabel

CAD-Unterlage nicht manuell ändern
Directive 2011/65/EU RoHS compliant

Index: C 03.03.2014 rbo - Ä5117
technische Daten angepasst, Temperaturbereich war -40° ... +80°

Kabeltoleranz: L <= 4m: L + 40mm; L > 4m: L + 1%

Allgemeintoleranz: 0 ± 0,50mm; 0,0 ± 0,25mm; 0,00 ± 0,10mm

Diese Zeichnung darf ohne unsere ausdrückliche, schriftliche Genehmigung weder vervielfältigt noch dritten Personen ausgehändigt werden. Eigentums- und Urheberrecht vorbehalten

dim. in mm

	Datum	Name
gez.	19.06.07	Mankopf
gepr.	19.10.07	Franz

CONEC®

Benennung:

Stecker RD24 axial

Zeichnungsnr.:

41K1A332

Artikelnr.: