PCB hole drillings
(PCB top side) /
Leiterplattenbohrbild
(Leiterplatten Oberseite)

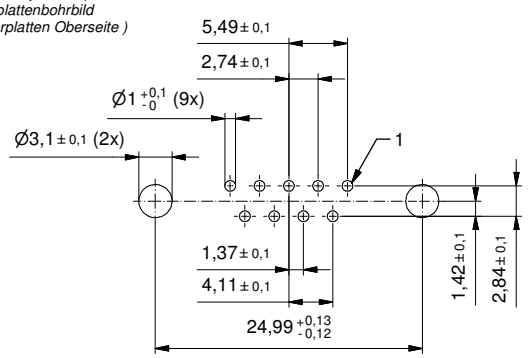

b

Technical specification:
Technische Daten:

Working voltage/ *Betriebsspannung:*	125 V AC
Insultion resistance/ *Isolationswiderstand:*	≥5 GΩ
Dielectric withstanding voltage/ *Spannungsfestigkeit:*	1000 V, 50 Hz, 1 min.
Temperature range/ *Temperaturbereich:*	-55 °C ... +125 °C
Current rating/ *Strombelastbarkeit:*	7,5 A (UL) / 5 A (CSA, VDE)
Mating cycles/ *Steckzyklen:*	Quality class 1 = 500 *Gütestufe 1* Quality class 2 = 200 *Gütestufe 2* Quality class 3 = 50 *Gütestufe 3*

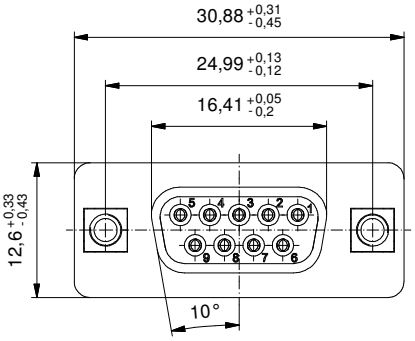

Materials/
Werkstoffe:

Contact/ *Kontakt:*	Cu alloy, Au over Ni
Insulator/ *Isolierkörper:*	PBT GF UL 94 V-0, black/*schwarz*
Shell/ *Gehäuse:*	Steel, Sn over Ni
Collar/ *Scheibe:*	Cu alloy, Sn over Ni
Threaded insert/ *Gewindeeinsatz:*	Cu alloy, Sn over Ni

Installation specifiation/
Montagedaten:

Maximum torque Value for thread/ *empfohlenes Drehmoment für Gewinde:*	6 in.LB/ *67 Ncm*

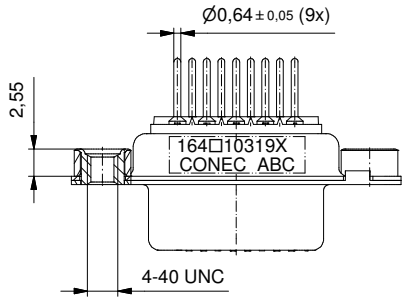

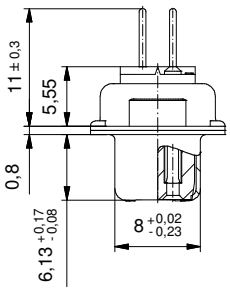

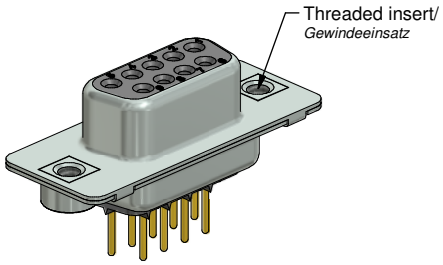

b

Part no. / Part Marked/ *Art.-Nr./ Bedruckung:*	Contact plating/ *Kontakt Veredelung:*
164A10319X	Gold Flash over Nickel *Gold über Nickel*
164B10319X	20 µin Hard Gold over min. 50 µin Nickel *20 µin Gold über min. 50 µin Nickel*
164C10319X	30 µin Hard Gold over min. 50 µin Nickel *30 µin Gold über min. 50 µin Nickel*

dim. in mm

	Date/*Datum*	Name
drawn/ *gez.*	27.09.16	Henneboel
appd./ *gepr.*	27.09.16	Lehmenkühler

D-SUB Female 9pos. Solder pin straight with threaded insert
D-SUB Buchsenleiste 9pol. Lötstift gerade mit Gewindeeinsatz

Index: b Ä6332 27.09.16 K.H.
Status: InBearbeitung
RoHS & REACH compliant/*konform*

scale/*Maßstab:* 2:1

CONEC®

dwg no / *Z.-nr.:* 16K1A3845

DIN-A3

1 / 1

The reproduction, distribution and utilization of this document as well as the communication of its contents to others without express authorization is prohibited. Offenders will be held liable for the payment of damages. All rights reserved in the event of the grant of a patent, utility model or design.
Weitergabe sowie Vervielfältigung dieser Unterlage, Verwertung und Mitteilung ihres Inhalts sind verboten, soweit nicht ausdrücklich gestattet. Zuwiderhandlungen verpflichten zu Schadenersatz. Alle Rechte für den Fall der Patent-, Gebrauchsmuster- oder Geschmacksmustererteilung vorbehalten.