1 適用範囲
Scope

この規格は、FMB-2204 について適用する。
The present specifications shall apply to Sanken silicon diode, FMB-2204.

2 概要
Outline

種別 Type	ショットキーバリアダイオード Silicon Schottky Barrier Diode
構造 Structure	樹脂封止型　不燃化度：規格 UL94V-0 相当品 Resin Molded　Flammability: UL94V-0 (Equivalent)
主用途 Applications	高周波整流 High Frequency Rectification

3 絶対最大定格
Absolute maximum ratings

No.	項目 Item	記号 Symbol	単位 Unit	定格 Rating	条件 Conditions
1	ピーク非繰返し逆電圧 Transient Peak Reverse Voltage	V_{RSM}	V	40	
2	ピーク繰返し逆電圧 Peak Reverse Voltage	V_{RM}	V	40	
3	平均順電流 Average Forward Current	$I_{F(AV)}$	A	20	減定格 6 項参照 Refer to Derating of 6
4	サージ順電流 Peak Surge Forward Current	I_{FSM}	A	150	10msec.正弦半波単発 Half sinewave, one shot
5	I^2t 限界値 I^2t Limiting Value	I^2t	A^2s	112	1msec ≦ t ≦ 10msec
6	接合部温度 Junction Temperature	T_j	℃	-40 ~ +150	
7	保存温度 Storage Temperature	T_{stg}	℃	-40 ~ +150	

No.1,2,4,5 は一素子当たりの定格を示す。
No.1,2,4&5 show ratings per one chip.

4 電気的特性(特に指定の無い場合は、25℃とする。)
Electrical characteristics (Ta=25℃ , unless otherwise specified)

No.	項目 Item	記号 Symbol	単位 Unit	特性 Value	条件 Conditions
1	順方向降下電圧 Forward Voltage Drop	V_F	V	0.55 max.	I_F=10A
2	逆方向漏れ電流 Reverse Leakage Current	I_R	mA	10 max.	$V_R=V_{RM}$
3	高温逆方向漏れ電流 Reverse Leakage Current Under High Temperature	H・I_R	mA	350 max.	$V_R=V_{RM}$, T_j=150℃
4	熱抵抗 Thermal Resistance	$R_{th(j-c)}$	℃/W	4.0 max.	接合部− 裏面取付穴周辺部間 Between Junction and case

No.1,2,3 は一素子当たりの特性を示す。
No.1,2,&3 show characteristics per one chip.

Not Recommended for New Designs

5 特性
Characteristics

平均順電流—順電力損失
$I_{F(AV)}$ – P_F

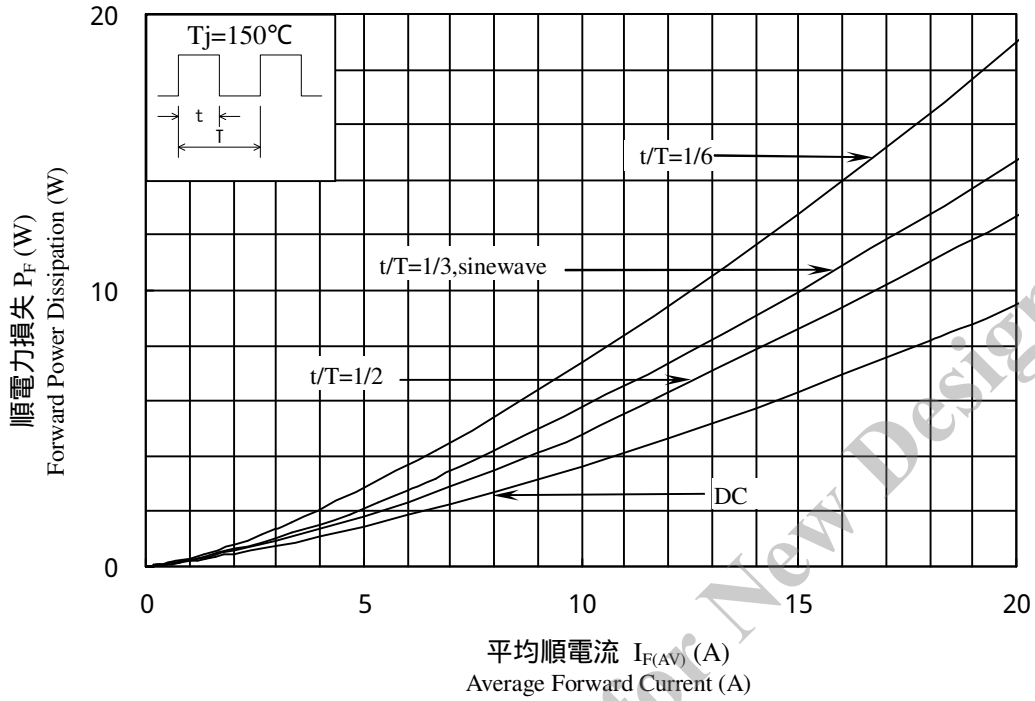

逆電圧—逆電力損失
V_R – P_R

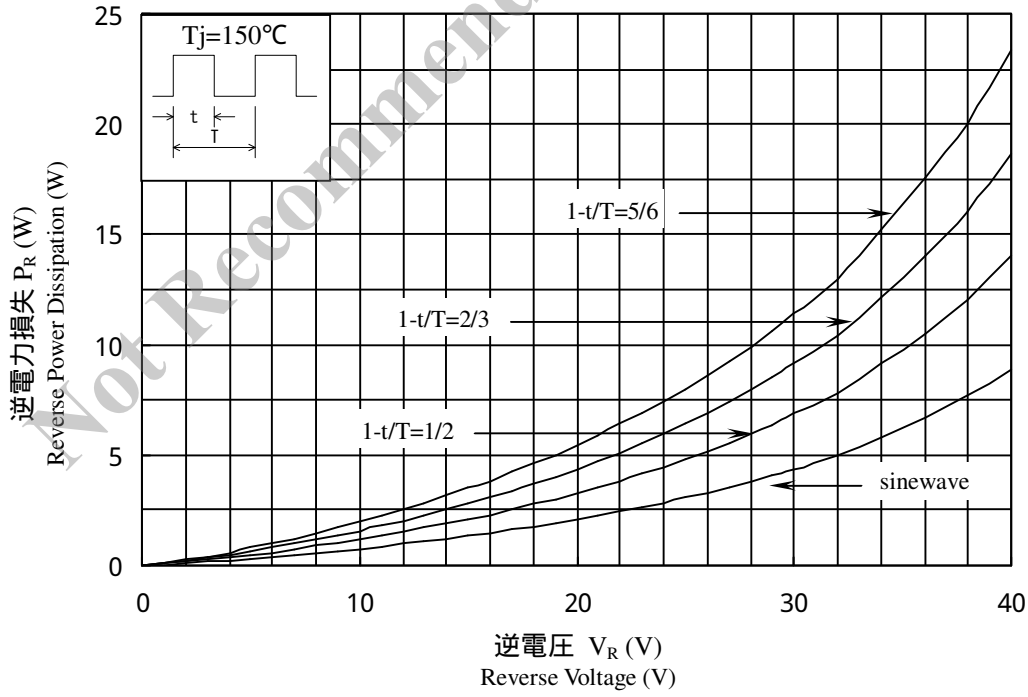

Not Recommended for New Designs

6 減定格
Derating

ケース温度—平均順電流
Tc － $I_{F(AV)}$ V_R=0(V)

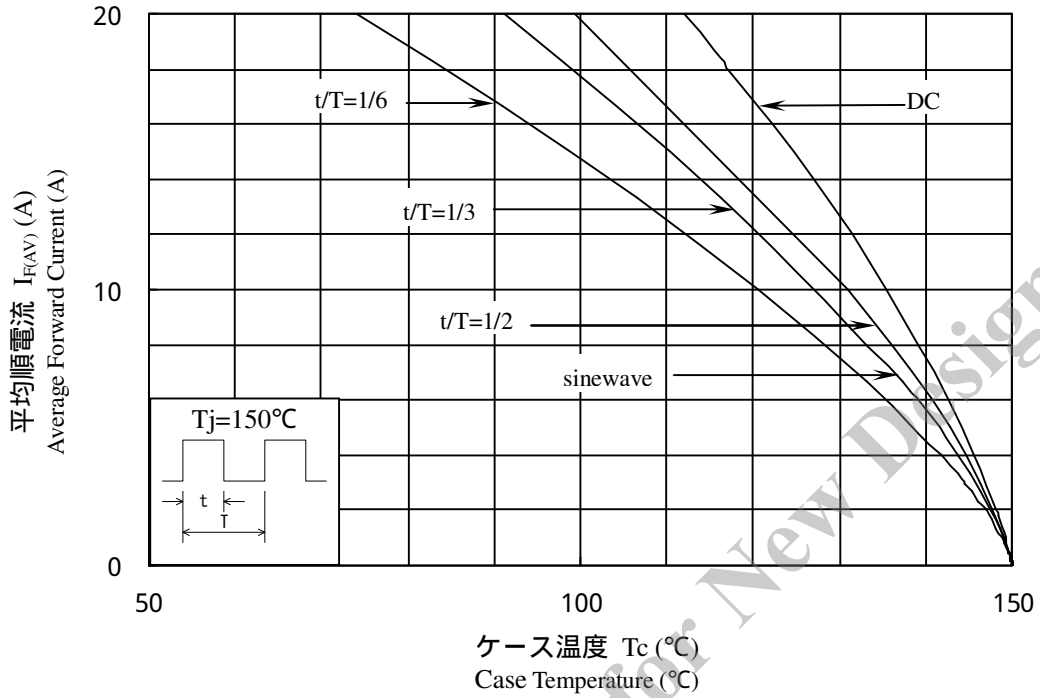

ケース温度—平均順電流
Tc － $I_{F(AV)}$ V_R=40(V)

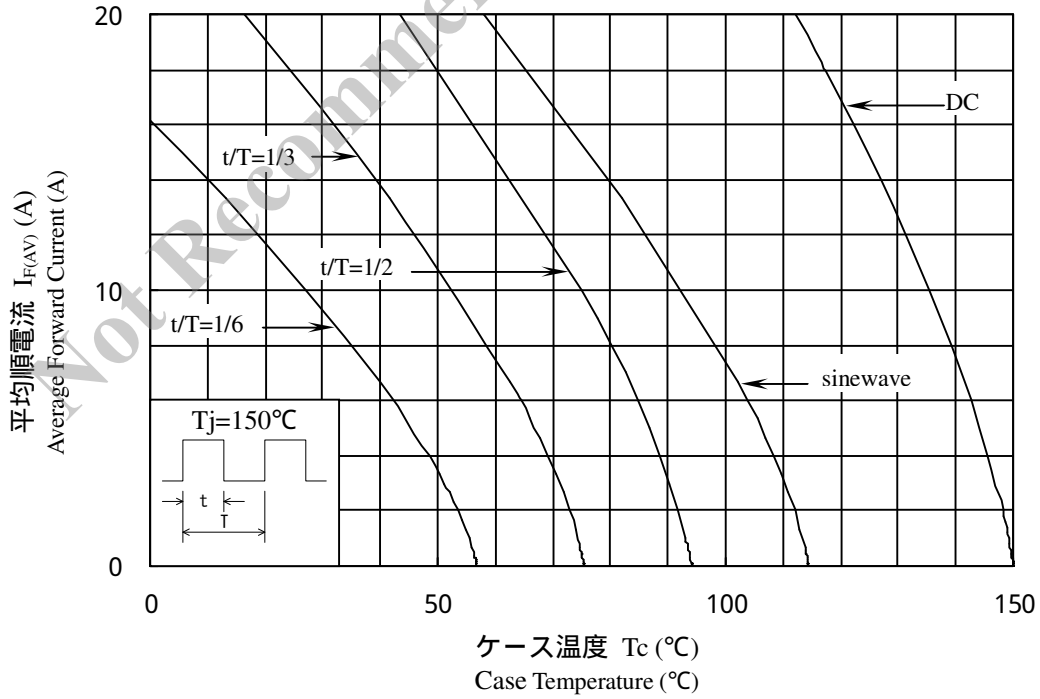

Not Recommended for New Designs

7 外形
Package information

7-1 外形、寸法および材質
Package type, physical dimensions and material

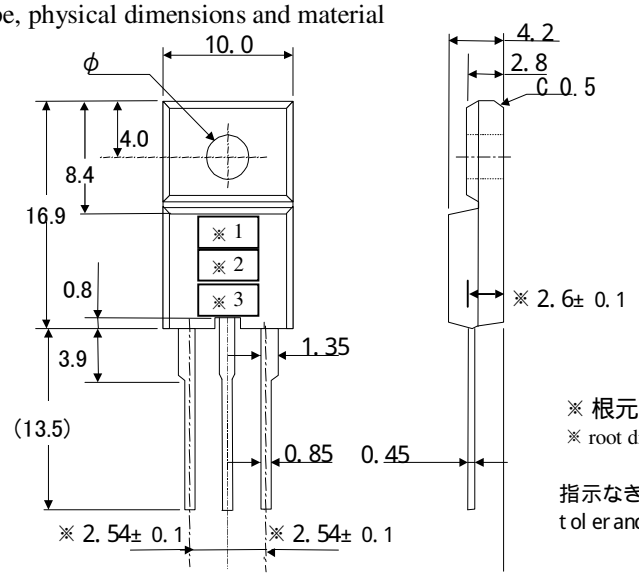

※ 根元寸法
※ root dimension

指示なき公差± 0.2
tolerance ± 0.2

単位：mm
Dimensions in mm

7-2 外観
Appearance

本体は、汚れ、傷、亀裂等なく綺麗であること。
The body shall be clean and shall not bear any stain, rust or flaw.

7-3 標示
Marking

品名 Type Name	標示 Marking		
	＊1 品名 Type Name	＊2 極性 Polarity	＊3 ロット番号 Lot number
FMB-2204	B2204	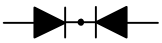	第1文字：年(西暦年号下一桁) 1st letter: Last digit of year 第2文字：月 1～9月→1～9 2nd letter: Month From 1 to 9 for Jan. to Sep., 10月→O、11月→N、12月→D O for Oct., N for Nov., D for Dec. 第3,4文字：日 3rd & 4th letter: Day 例：4D20 (2004年12月20日製造) ex.4D20 (Dec.20, 2004)

Not Recommended for New Designs